0

Amt für Raumentwicklung

E: 06.03.2023
W2023-023

[Stempel / Notizen Gemeinde]

Thurgau

[Stempel / Notizen Kanton]

auszufüllen

Gesuchsformular zur Beurteilung von Bauvorhaben

☒ Baugesuch ☐ Bauanfrage ☐ Vorentscheid ☐ Konzession / WNG-Bewilligung

Gemeinde Uttwil TG

GesuchstellerIn *(Rechnung wird an diese Adresse ausgestellt)*

Name, Vorname	Putzi Valentin und Rita		
Strasse, Haus-Nr.	Waidackerstrasse 10	Beruf	
PLZ, Wohnort	8592 Uttwil TG	E-Mail	[redacted]
Telefon Privat	[redacted]	Telefon Geschäft	

GrundeigentümerIn ☒ identisch mit Adresse GesuchstellerIn

Name, Vorname	Putzi Valentin und Rita		
Strasse, Haus-Nr.	Waidackerstrasse 10		
PLZ, Wohnort	8592 Uttwil TG	E-Mail	[redacted]
Telefon Privat	[redacted]	Telefon Geschäft	

ProjektverfasserIn ☐ identisch mit Adresse GesuchstellerIn

Name, Vorname	Strässle Installationen AG		
Strasse, Haus-Nr.	Buchenhölzlistrasse 4b		
PLZ, Wohnort	8580 Amriswil TG	E-Mail	[redacted]
Telefon Privat		Telefon Geschäft	

ARE-FORM-0001

Durch GesuchstellerIn oder ProjektverfasserIn

Bauvorhaben *(bei Industrie- und Gewerbebauten Zweck angeben)*

☒ Was Ersetzen der alten Gasfeuerung / Einbau einer aussen aufgestellte Wärmepumpe.

☐ Änderung eines schon bewilligten Gesuches

☐ Eingriff in ein geschütztes Objekt gemäss TG NHG § 7

☐ Neubau ☐ An- oder Aufbau ☐ Zweckänderung ☐ Abbruch

☐ Umbau ☐ Einbau ☐ Wiederaufbau ☒ Heizungsersatz

Kurzbeschrieb (Konstruktion / Material / Farben)

Fassade

Dach

Fenster

Lage

Strasse / Quartierbezeichnung / Flurname	Waidackerstrasse 10	Parzellen-Nr.	717
Gebäudeversicherungs-Nr. 600	Koordinaten	/	

Durch GesuchstellerIn oder ProjektverfasserIn auszufüllen

Angaben zum Bauvorhaben

Ausnützungsziffer (AZ) / Geschossflächenziffer (GFZ) oder Baumassenziffer (BMZ) gemäss Projekt

AZ / GFZ BMZ Massg. anrechenbare Land- / Grundstücksfläche m^2

Gebäudevolumen gemäss SIA-Norm [116 oder 416] m^3

Kosten (zwingend auszufüllen)

Anlagekosten abzüglich Landkosten CHF [redacted]

Gewünschte Anschlüsse

☐ Wasser ☐ Elektrisch Anschlusswert

☐ Gas ☐ Gemeinschaftsantenne

☐ Kanalisation ☐ Telefon ☐ Glasfasernetz

Gewässerschutz

Vorgesehene Art der Abwasserbeseitigung

Betriebliche Abwässer

Dach-/ Sickerwasser

Werden auf dem Grundstück Benzin, Mineralöle, Säuren, Laugen, Gifte, Jauche, Silowasser oder dergleichen verwendet, gelagert oder produziert?

☐ Nein ☐ Ja Art

Menge Liter

kg

Heizungsart

☐ Keine ☐ Neu ☐ Bestehend

☐ Heizkessel ☐ Heizöl

☐ Erdgas

☐ Brennholz

☐

☒ Wärmepumpe ☐ Erdwärmesonden Anzahl Tiefe

☒ Luft-Wasser bzw. Wasser-Wasser

☐

☐

Zivilschutz

☐ Eigener Schutzraum ☐ Keine Baupflicht ☐ Ersatzbeitrag

Bemerkungen

Durch GesuchstellerIn oder ProjektverfasserIn auszufüllen

AnstösserInnen

Nord	Parz.-Nr. 765	EigentümerIn	Verena & Jürg Schadegg-Knecht
	Parz.-Nr.	EigentümerIn	
Ost	Parz.-Nr. 718	EigentümerIn	Kurt von Känel-Rusch und Lucia Rusch von Känel
	Parz.-Nr. 719	EigentümerIn	Yvonne und Martin Baumgartner
	Parz.-Nr. 678	Eigentümer	STWEG
Süd	Parz.-Nr.	EigentümerIn	
	Parz.-Nr.	EigentümerIn	
West	Parz.-Nr. 764	EigentümerIn	Luzia Gertrud Baumgartner Konrad Rudolf Schuler
	Parz.-Nr.	EigentümerIn	

Baugesuchsunterlagen

(vgl. § 51 Verordnung zum Planungs- u. Baugesetz, PBV RB 700.1)

- ☒ Situationsplan (Katasterplan)
- ☐ Geschossgrundrisse
- ☐ Schnitt- und Fassadenpläne
- ☐ Umgebungsplan
- ☐ Baubeschrieb
- ☐ Energietechnische Nachweise
  - ☐ Hauptformular TG
  - ☐ Minergienachweis
  - ☐ Formular EN-101a,b,c
  - ☐ Formular EN-102a,b,c
  - ☒ Formular EN-103
  - ☐ Formular EN-104
  - ☐ Formular EN-105
  - ☐ Formular EN-110
  - ☐ Formular EN-111
  - ☐ Formular EN-112
  - ☒ Formular EN-120
  - ☐ Formular EN-131
  - ☐ Formular EN-132
  - ☐ Formular EN-133
  - ☐ Formular EN-134
  - ☐ Formular EN-135
  - ☐ Formular EN-TGL
- ☐ Kanalisationseingabe
- ☐ Schutzplatzsteuerung/Schutzraumeingabe
- ☒ Lärmgutachten/Schallschutznachweis (SIA 181)
- ☐ Emissionserklärung
- ☐ Deklaration Erdarbeiten
- ☐ Nachweis Ausnützungsziffer, Geschossflächenziffer oder Baumassenziffer
- ☐ Näherbaurecht (Vereinbarung betr. Herabsetzung des Grenzabstandes)
- ☐ Objektschutznachweis gravitative Naturgefahren
- ☐ Brandschutzpläne
- ☐ Brandschutzkonzept

Bauvisiere erstellt am

- ☐
- ☐ Interessenabwägung betreffend Verbrauch von Fruchtfolgefläche (FFF)
  (im Sinne von Art. 3 Raumplanungsverordnung [RPV, SR 700.1])
- ☐ Nachweis hindernisfreies Bauen (vgl. § 84 Planungs- und Baugesetz [PBG, RB 700] i. V. m. § 41 PBV)

GesuchstellerIn	GrundeigentümerIn	ProjektverfasserIn
R. Puki V. Puki	R. Puki V. Puki	STRÄSSLE INSTALLATIONEN AG Sanitär-Heizung-Lüftung-Spenglerei Buchenhölzlistrasse 4b 8580 Amriswil 071 414 07 70
Uttwil TG 08.02.2023	Uttwil TG, 08.02.2023	Amriswil TG, 08.02.2023
[Ort, Datum und Unterschrift]	[Ort, Datum und Unterschrift]	[Ort, Datum und Unterschrift]

Durch Gemeindebehörde auszufüllen

Zonenart

Nutzungszone gemäss Zonenplan Wohnzone W2b

RRB / DBU-Nr. 56 vom 16.12.2020

Durch Stadt-/ Gemeinderat in Kraft gesetzt per 01.02.2021

☒ Bauzone ☐ Nichtbauzone ☐ Kleinsiedlung (Anhang 1 + 2 KSV vom 12.05.20)

Planungsinstrumente

Es besteht für dieses Gebiet ein

☐ Quartierplan	RRB-Nr.	vom
☐ Baulinienplan	RRB / DBU-Nr.	vom
☒ Gestaltungsplan	RRB / DBU-Nr. 49	vom 13.06.2005
☐ Arealüberbauungsplan	RRB-Nr.	vom
☐	RRB / DBU-Nr.	vom

Lage an / in

☐ Nationalstrasse	☐ See / Weiher	☐ oberirdische Entwässerung
☐ Kantonsstrasse	☐ Bach / Kanal	☐ Wald
☒ Gemeindestrasse	☐ Fluss	☐ Ufergehölz
☐ Flurstrasse	☐ Eindolung	☐ Hochspannungsleitung
☐ Grundwasserschutzzone (S1, S2, S3)		☐ Gefahrengebiete, -zone
☐ Fruchtfolgefläche (FFF)	m²	☐ Bahnlinie

Kontrolle

Bauvisiere kontrolliert am keine notwendig

Öffentliche Auflage vom 24.03.2023 – 13.04.2023 bis

Publikation im Amtsblatt vom [Nur für Bauten und Anlagen ausserhalb der Bauzone]

Stellungnahme Gemeindebehörde

Ansprechpartner Gemeinde *(Bei Rückfragen aus der kantonalen Verwaltung zum Baugesuch)*

Name, Vorname

Telefon E-Mail

Angaben des / der GesuchstellerIn / ProjektverfasserIn wurden überprüft

Bauverwaltung
8592 Uttwil

15.03.2023

[Ort, Datum und Unterschrift Gemeindebehörde]

Amt für Geoinformation
ThurGIS Viewer

EFH Waidackerstrasse 10, 8592 Uttwil TG

Thurgau

STRÄSSLE INSTALLATIONEN AG
Sanitär-Heizung-Lüftung-Spenglerei
Buchenhölzlistrasse 4b
8580 Amriswil
071 414 07 70

© Bundesamt für Landestopografie,Amt für Geoinformation TG
map.geo.tg.ch ist ein Portal zur Einsicht von geolokalisierten Informationen, Daten und Diensten, die von öffentlichen Einrichtungen zur Verfügung gestellt werden
Haftung: Für die inhaltliche Richtigkeit, Genauigkeit, Aktualität, Zuverlässigkeit und Vollständigkeit der veröffentlichten Informationen kann keine Gewährleistung übernommen werden. Quelle: Kantonale Verwaltung Thurgau, Copyright: Amt für Geoinformation Kanton Thurgau, geoinformation.tg.ch/disclaimer

Amt für Geoinformation
ThurGIS Viewer

EFH Waidackerstrasse 10, 8592 Uttwil TG

Thurgau

STRÄSSLE INSTALLATIONEN AG
Sanitär-Heizung-Lüftung-Spenglerei
Buchenhölzlistrasse 4b
8580 Amriswil
071 414 07 70

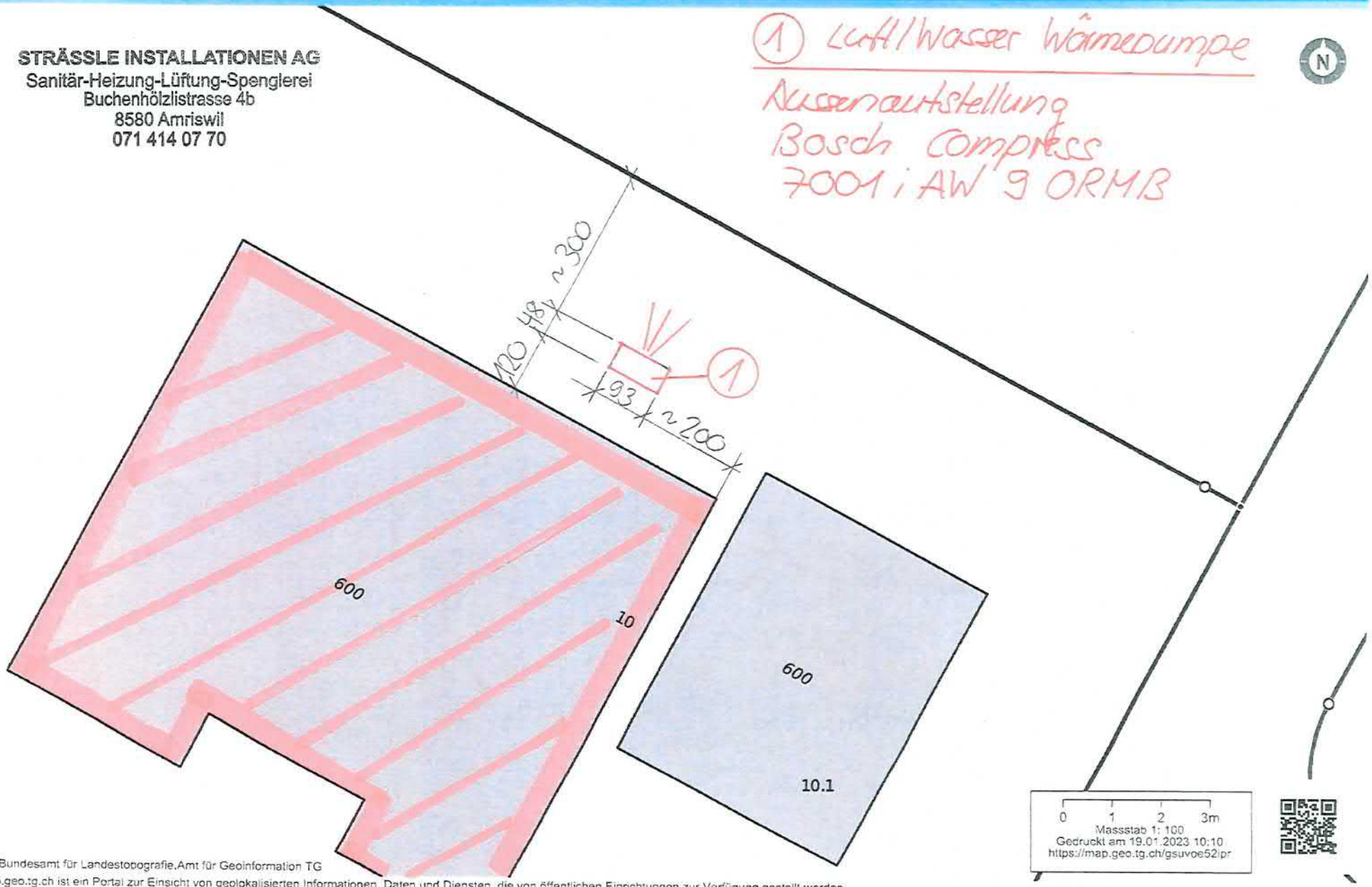

© Bundesamt für Landestopografie,Amt für Geoinformation TG
map.geo.tg.ch ist ein Portal zur Einsicht von geolokalisierten Informationen, Daten und Diensten, die von öffentlichen Einrichtungen zur Verfügung gestellt werden
Haftung: Für die inhaltliche Richtigkeit, Genauigkeit, Aktualität, Zuverlässigkeit und Vollständigkeit der veröffentlichten Informationen kann keine Gewährleistung übernommen werden. Quelle: Kantonale Verwaltung Thurgau, Copyright: Amt für Geoinformation Kanton Thurgau, geoinformation.tg.ch/disclaimer

GVTG Prävention Intervention Versicherung

Gesuch um Erstellung / Ersatz Feuerungsanlagen

Das Formular ist der zuständigen Gemeinde einzureichen

An die Gemeinde Uttwil TG

Allgemeine Angaben * zwingend notwendige Angaben

Standort der Anlage*	Strasse / Nr. Waidackerstrasse 10 Versicherungs-Nr. / / 600	PLZ / Ort 8592 Uttwil TG Parzellen-Nr. 717
Gebäudeeigentümer / in* Bauherr / in*	Name / Vorname Putzi Valentin und Rita Strasse / Nr. Waidackerstrasse 10	Tel. 071 461 30 62 PLZ / Ort 8592 Uttwil TG
Verwaltung	Name Strasse / Nr.	Tel. PLZ / Ort
Projektverfasser / in*	Name / Vorname Strässle Installationen AG Strasse / Nr. Buchenhölzlistrasse 4b E-Mail info@straessle.com	Tel. 071 414 07 70 PLZ / Ort 8580 Amriswil TG
Installationsfirma	Name / Vorname Strässle Installationen AG Strasse / Nr. Buchenhölzlistrasse 4b E-Mail info@straessle.com	Tel. 071 414 07 70 PLZ / Ort 8580 Amriswil TG
Gebäudenutzung*	☑ EFH ☐ MFH ☐ Landwirtschaft ☐ Gewerbe / Industrie ☐ Andere:	
Installationsart	☐ Neubau / Erstinstallation ☑ Sanierung / Umbau Umstellung von Gas -Feuerung auf Luft/Wasser WP -Feuerung	

Heizungsanlage

Aggregate Typ	☑ Zentralheizung ☐ Etagenheizung ☐ Einzelaggregat ☑ Warmwasser	☐ Cheminéeofen Typ B1 ☐ Cheminéeofen Typ B2 ☐ Cheminée Typ B1 ☐ Cheminée Typ B2	☐ Holzofen ☐ Kachelofen ☐ Doppelbrand ☐ Andere:
Brennstoff	☐ Heizöl[1] ☐ Biogas ☐ Schnitzel ☑ Andere: Strom / Aussenluft	☐ Erdgas[2] ☐ naturbelassenes Holz ☐ Pellets	☐ Flüssiggas ☐ Späne / Sägemehl

Wärmeerzeuger

☑ neu ☐ keine Änderung
Fabrikat / Typ / Jahr Bosch Compress 7001iAW9 ORMB Nennleistung (kW) 8.5
☐ Kondensationskessel (nur mit Abgasanlage zulässig)
Max. Abgastemperatur (°C)
VKF-Nr.* CE-Nr. SVGW-Nr. Gütesiegel: CH-HP-00760
Brennwertkessel ☐ ja ☐ nein
Kondensatableitung ☐ Neutralisation ☐ direkt in Kanalisation
☐ raumluftabhängige Aggregate ☐ raumluftunabhängige Aggregate
Beschickung (nur Holzfeuerung) ☐ automatisch ☐ handbeschickt

Brenner

☐ neu ☐ keine Änderung
Fabrikat / Typ / Jahr
Wärmeleistung (kW) ☐ 1-stufig ☐ 2-stufig ☑ modulierend
VKF-Nr.* CE-Nr. SVGW-Nr.

Sicherheitseinrichtungen

Sicherheitstemperaturbegrenzer
☐ im Kessel eingebaut eingestellt auf (°C)
☐ in der Abgasleitung eingebaut eingestellt auf (°C)
☐ Explosionsklappe ☐ andere:

[1] Bewilligungsgesuch / Meldeformular an Amt für Umwelt einreichen
[2] Erdgas-Installationsanmeldung an zuständiges Erdgasversorgungsunternehmen

Gebäudeversicherung Thurgau
Maurerstrasse 21 8510 Frauenfeld
T 052 724 90 00 | F 052 724 90 01
info@gvtg.ch | www.gvtg.ch

GVTG Prävention Intervention Versicherung

Abgasanlage	☐ Neuanlage ☐ Sanierung ☐ keine Änderung Fabrikat / Typ VKF-Nr.* Material Wandstärke (mm) Höchstzulässige Abgastemperatur (°C) Durchmesser der Abgasanlage (mm) Anzahl Anschlüsse Abgasanlage (Stk.) Höhe der Abgasanlage über First (cm) · über Flachdach (cm) · über Dachfläche (cm)
Montage Abgasanlage	an Fassade ☐ Fassade brennbar ☐ Fassade nicht brennbar Abstand (cm) in Schacht ☐ Schacht EI 30 (nbb) ☐ Schacht EI 60 (nbb) Material

Heizraum

Aufstellungs- / Heizraum	☐ neu ☐ Anpassung ☑ keine Änderung Standort / Geschoss UG ☐ Dachzentrale Rauminhalt (m³) Bauart der Decke Beton Stärke (cm) 15 EI 60 (nbb) Bauart AW Beton 25 cm / IW Kalksandstein 12 cm Stärke (cm) 25/12 EI 60 (nbb) Bauart des Bodens Beton Stärke (cm) 25 EI 60 (nbb) Frisch- / Verbrennungsluftzufuhr ☑ Fenster arretiert ☐ Rohr Freier Querschnitt der Be- / Entlüftung (cm²) mechanisch ☐ ja ☐ nein Weitere Aggregate im Aufstellungsraum ☐ ja ☑ nein Gesamtleistung aller Wärmeerzeuger (kW) 8.5 Türe Aufstellungs- / Heizraum ☑ EI 30 Schleuse ☐ ja ☐ nein Bodenablauf im Aufstellungsraum ☐ ja ☐ nein Gewässerschutzventil ☐ ja ☐ nein
Raumnutzung	Der Aufstellungs- / Heizraum wird für andere Zwecke genutzt ☐ ja ☑ nein

Sonstige Angaben

Bemerkungen / Weitere Angaben Die Wärmepumpe wird aussen aufgestellt.

Datum der Ausführung ca. Mai 2023 (Abhängig von Liefertermin)

Planbeilagen

Ort / Datum 08.02.2023

X R. Paki V. Bub X R. Paki V. Bub

Unterschrift Eigentümer / in oder dessen Stellvertreter / in Unterschrift Gesuchsteller / in

Anmerkungen

Erstellungen, Änderungen oder Ersatz von wärmetechnischen Anlagen sind bewilligungs- oder meldepflichtig. Feuerschutzgesetz §13 (RB 708.1)

Bemerkungen und Antrag der Gemeinde

Ort / Datum Unterschrift

DRUCKEN SPEICHERN

EnFK Konferenz Kantonaler Energiefachstellen Conférence des services cantonaux de l'énergie Conferenza dei servizi cantonali dell'energia Conferenza dals posts spezialisads chantunals d'energia	**EN-103**	Energienachweis **Heizungs- und Warmwasseranlagen**

Gemeinde: **Uttwil TG** Parz.-Nr.: **717** Geb.-Nr.: **600**
Bauvorhaben: **Heizungssanierung EFH Waidackerstrasse 10, 8592 Uttwil** EGID: **101432552**

Wärmeerzeugung

Zustand	Art des Wärmeerzeugers / Wassererwärmers	Wärmeleistung	Zweck
Ersatz	**Gasfeuerung**	**15** kW	☐ H ☐ WW ☐ Proz.
Demontage	**Gasfeuerung**		
Neuanlage	**Wärmepumpe Luft/Wasser, aussen aufgestellt**	**9** kW	☐ H ☐ WW ☐ Proz.

Energiebezugsfläche EBF: **200** m² davon neu: m²
Installierte Wärmeleistung **9** kW spezifische Wärmeleistung **45** W/m²$_{EBF}$
Berechnete Norm-Heizlast (SIA 384.201): **8** kW elektrische Notheizung: kW
Heizungsspeicher:
☐ Wärmedämmung serienmässig (Typenprüfung) ①
☐ Wärmedämmung vor Ort
☐ Speicher als Kombispeicher ausgeführt (Warmwasserspeicher integriert)

Abwärmenutzung

Im Gebäude fällt Abwärme an: ☒ Nein ☐ Ja, von:
Abwärme wird genutzt für: ☐ Heizung ☐ Warmwasser ☐ anderes:
Begründung, wenn nicht genutzt:

Wärmeverteilung

Wärmedämmung von Heizungsleitungen inkl. Armaturen und Pumpen in unbeheizten Räumen oder im Freien:

Rohrnennweite	Zoll	min. Dämmstärke bei Dämmmaterial mit λ > 0,03 W/mK	λ ≤ 0,03 W/mK
10 – 15	3/8" – 1/2"	☐ 40 mm	☒ 30 mm
20 – 32	3/4" – 1 1/4"	☐ 50 mm	☒ 40 mm
40 – 50	1 1/2" – 2"	☐ 60 mm	☐ 50 mm
65 – 80	2 1/2" – 3"	☐ 80 mm	☐ 60 mm
100 – 150	4" – 6"	☐ 100 mm	☐ 80 mm
175 – 200	7" – 8"	☐ 120 mm	☐ 80 mm

Erdverlegte Leitungen: ☒ keine ☐ Ja, gemäss Vorschrift gedämmt
Dämmung gemäss Vorschrift: ☒ Ja ☐ Nein Grund:
Vorlauftemperatur ≤ 50° C ☒ Ja ☐ Nein Grund:

Wärmeabgabe

Wärmeabgabe nur in wärmegedämmten Räumen ☒ Ja ☐ Nein Grund:

Wärmeabgabe:

Heizkörper	☐ ≤ 35°C	☐ ≤ 50°C	☐ nein, Grund:
Lufterhitzer	☐ ≤ 35°C	☐ ≤ 50°C	☐ nein, Grund:
Flächenheizung	☒ ≤ 35°C		☐ nein, Grund:
TABS	☐ ≤ 35°C		☐ nein, Grund:

Einzelraum-Temperaturregelung:
☐ Thermostatventile
☒ Elektronische Regelung mit Einzelraum-Temperaturfühlern
☐ keine, Flächenheizung mit max. Vorlauf-Temperatur ≤ 30° C, jedoch mind. eine Regelung je Wohnung resp. Nutzeinheit

① Die Konformitätserklärung (Energieeffizienzverordnung) ist auf Verlangen vom Inverkehrbringer (Hersteller, Importeur) beizubringen. Planer/innen, Installateur/innen und Kontrolleure/innen müssen lediglich auf Verlangen den Lieferanten angeben.

Warmwasser

Warmwasserspeicher:
- ☒ Wärmedämmung serienmässig (Typenprüfung) ①
- ☐ Wärmedämmung vor Ort gemäss Vorschrift
- ☐ Kombispeicher (mit Heizungsspeicher kombiniert)

Wassererwärmung in Wohnbauten:
- ☒ Vorwärmung mit dem Wärmeerzeuger für die Raumheizung
- ☐ Erwärmung primär mittels erneuerbarer Energie oder Abwärme

Warmwassertemperatur ≤ 60°C: ☒ Ja ☐ Nein Grund: _____

Wärmedämmung der Warmwasserleitungen gemäss Vorschrift: ☒ Ja ☐ Nein Grund: _____
(Dämmstärken siehe Wärmeverteilung)

Verbrauchsabhängige Heiz- und Warmwasserkostenabrechnung

Anzahl Nutzungseinheiten: ② 1 Wohnungen/Läden/Büros/Gebäude in Gebäudegruppe, etc.

Ausrüstungspflicht Neubau: ☐ Heizung ☐ Warmwasser ☐ pro Gebäude in Gebäudegruppe

Ausrüstungspflicht bei wesentlichen Erneuerungen:
- ☐ Heizung, Grund: Gesamterneuerung Heizungssystem
- ☐ Heizung, Grund: Gebäudehüllensanierung im Wärmeverbund
- ☐ Warmwasser, Grund: Gesamterneuerung Warmwassersystem

Installation der Messgeräte: ③ ☐ Heizung ☐ Warmwasser ☐ pro Gebäude bei Gebäudegruppe

Begründung für Befreiung von Heizwärmeverbrauchsmessung: ②
- ☐ Spezifische Wärmeleistung < 20 W/m^2_{EBF}
- ☐ MINERGIE-Label vorhanden (beilegen)

Wärmedämmung bei Flächenheizungen zwischen verschiedenen Nutzeinheiten ②
U-Wert ≤ 0,7 W/m^2K: ☐ Ja ☐ Nein Grund: _____

① Die Konformitätserklärung (Art.10 eidg. Energieverordnung) ist auf Verlangen vom Inverkehrbringer (Hersteller, Importeur) beizubringen. Planer/innen, Installateure/innen und Kontrolleure/innen müssen lediglich auf Verlangen den Lieferanten angeben.
② Die Vorschriften betreffend der Anzahl Wärmebezüger, betreffend der zulässigen Begründungen für Befreiungen von der Installationspflicht sowie betreffend der Dämmungen zwischen Nutzeinheiten sind nicht in allen Kantonen identisch.
③ Es dürfen nur Geräte mit Zulassung durch das Bundesamt für Metrologie METAS oder entsprechender CE-Kennzeichnung eingesetzt werden.

Beilagen/Erläuterungen

Es handelt sich um eine reine Heizungssanierung.

Unterschriften

	Nachweis erarbeitet durch:	Nachweisprüfung/Private Kontrolle: Die Vollständigkeit und die Richtigkeit bescheinigt
Name und Adresse bzw. Firmenstempel	**Strässle Installationen AG** STRÄSSLE INSTALLATIONEN AG Sanitär-Heizung-Lüftung-Spenglerei Buchenhölzlistrasse 4b 8580 Amriswil 071 414 07 70	
Sachbearbeiter/-in, Tel.:	**Elijah Frommenwiler**	
Ort, Datum, Unterschrift:	**Amriswil TG, 08.02.2023**	Ausführungskontrolle: ☐ gleiche Person oder:

4

EnFK Konferenz Kantonaler Energiefachstellen Conférence des services cantonaux de l'énergie Conferenza dei servizi cantonali dell'energia Conferenza dals posts spezialisads chantunals d'energia	**EN-120**	Energienachweis **Erneuerbare Wärme beim Wärmeerzeugerersatz**

Gemeinde: **Uttwil TG** Parz.-Nr.: **717** Geb.-Nr.: **600**
Bauvorhaben: **Heizungssanierung EFH Waidackerstrasse 10, 8592 Uttwil** EGID: **101432552**

☐ Vom Nachweis der Erfüllung der erneuerbaren Wärme beim Wärmeerzeugerersatz befreit (Begründung auf der folgenden Seite festhalten)

Art der erneuerbaren Wärme beim Wärmeerzeugerersatz

Nachweis der Erfüllung der Anforderung der erneuerbaren Wärme beim Wärmeerzeugersatz, durch:

☐ Zertifizierung nach Minergie
☐ GEAK-Gesamtenergieeffizienzklasse ☐ A ☐ B ☐ C ☐ D
☐ Verwendung einer Standardlösung
☒ Vom Kanton zugelassene Lösung

Standardlösungen

gewählte Lösung	Die gewählte Standardlösung ist anzukreuzen. Detailinformationen zu den Massnahmen sind der Vollzugshilfe EN-120 zu entnehmen. Für Standardlösungen 1, 7, 9 → EBF _____ m²
☐	1. Thermische Sonnenkollektoren für die Wassererwärmung Solaranlage, Absorberfläche: _____ m² Absorberfläche/EBF = _____ % (≥2%)
☐	2. Holzfeuerung als Hauptwärmeerzeugung (das Warmwasser darf nicht rein elektrisch erzeugt werden)
☒	3. Elektrisch angetriebene Wärmepumpe Typ: ☒ monovalent ☐ bivalent: Anteil _____ % (≥25%) Wärmequelle: ☐ Erdsonde ☐ Wasser ☒ Aussenluft
☐	4. Mit Erdgas angetriebene Wärmepumpe ☐ Monovalent: Gesamtnutzungsgrad: _____ % (≥120%) ☐ Bivalent: Anteil _____ % (≥50%) und Gesamtnutzungsgrad WP: _____ % (≥120%)
☐	5. Fernwärmeanschluss mit Abwärme oder erneuerbarer Energie
☐	6. Wärmekraftkopplung Elektr. Wirkungsgrad: _____ % (≥25%) Deckung Wärmebedarf (H+WW): _____ % (≥60%)
☐	7. Warmwasserwärmepumpe mit Photovoltaikanlage Installierte Leistung PV-Anlage _____ kW_p Leistung/EBF _____ Wp/m² (≥5 W_p/m²)
☐	8. Ersatz der Fenster entlang der thermischen Gebäudehülle, U-Wert Glas ≤0,70 W/(m²·K) über 90% der Fensterfläche in der thermischen Hülle: U-Wert bestehende Fenster _____ W/(m²·K) (≥2.0 W/(m²·K))
☐	9. Wärmedämmung von Fassade und/oder Dach, U-Wert opake Bauteile ≤0,20 W/(m²·K) Fläche mit Dämmmassnahme: _____ m² Fläche/EBF _____ % (≥50%) U-Wert bestehende opake Bauteile _____ W/(m²·K) (≥0,6 W/(m²·K))
☐	10. Grundlast-Wärmeerzeuger erneuerbar mit bivalent betriebenem fossilem Spitzenlastkessel Anteil Wärmeleistung Grundlast an Gesamtleistung _____ % (≥25%)
☐	11. Kontrollierte Wohnungslüftung (KWL) Komfortlüftung mit Zuluft, Abluft und WRG Wirkungsgrad WRG _____ % (≥70%)

Beilagen/Erläuterungen

Es handelt sich um einen reinen Heizungsersatz.
Erfüllt die entsprechenden gesetzlichen Grundlagen (MuKEN 2014).

Unterschriften

	Nachweis erarbeitet durch:	Nachweisprüfung/Private Kontrolle: Die Vollständigkeit und die Richtigkeit bescheinigt
Name und Adresse bzw. Firmenstempel	**Strässle Installationen AG** STRÄSSLE INSTALLATIONEN AG Sanitär-Heizung-Lüftung-Spenglerei Buchenhölzlistrasse 4b 9580 Amriswil 071 414 07 70	
Sachbearbeiter/-in, Tel.:	**Elijah Frommenwiler**	
Ort, Datum, Unterschrift:	**Amriswil TG, 08.02.2023**	
		Ausführungskontrolle: ☐ gleiche Person oder:

5

cercle bruit
Vereinigung kantonaler Lärmschutzfachleute
Groupement des responsables cantonaux de la protection contre le bruit

Lärmschutznachweis für Luft/Wasser-Wärmepumpen

Beurteilung der Lärmimmissionen von Luft/Wasser-Wärmepumpen (WP) mit einer Heizleistung bis ca. 40kW

Gesuchsteller/in	Putzi Valentin		
Adresse	Waidackerstrasse 10	Parzelle Nr.	717
PLZ/Ort	8592 Uttwil TG	Baugesuch Nr.	

Hersteller	Meier Tobler AG	Modell/Typ	Bosch, Compress CS7001iAW 9 OR
Heizleistung (A2/W35)	8 kW	Schallleistungspegel nach ErP (A7/W47-55)	48 dB(A)
Heizleistung (A-7/W35)	8.4 kW	Schallleistungspegel Tagbetrieb maximal	64 dB(A)
Heizleistung (Nachtbetrieb maximal)	5.8 kW	Schallleistungspegel Nachtbetrieb maximal	58 dB(A)

Aufstellungsart	Aussenaufstellung		
Lärmempfindliche Räume am Empfangsort	Räume in Wohnungen	**Tag**	**Nacht**
Massgebender Planungswert am Empfangsort	ES II (Wohnzone)	55 dB(A)	45 dB(A)

Einhaltung Belastungsgrenzwerte

Schallleistungspegel	Nachtbetrieb aktiviert von 19 bis 7 Uhr	64 dB(A)	58 dB(A)
Umrechnungsterm Schalldruckpegel		-11 dB	-11 dB
Richtwirkungskorrektur D_c	WP / Schacht an Fassade	6 dB	6 dB
Distanz zum Empfangsort	12 m	-21.6 dB	-21.6 dB
Lärmschutzmassnahmen		0 dB	0 dB
Schalldruckpegel L_{pA} am Empfangsort		**37.4 dB(A)**	**31.4 dB(A)**
Korrekturfaktoren			
Pegelkorrektur K1 (Anlagetyp)	für Heizungsanlagen	5 dB	10 dB
Pegelkorrektur K2 (Tongehalt)	schwach hörbar (Normalbetrieb) +2 dB	2 dB	2 dB
Pegelkorrektur K3 (Impulsgehalt)	nicht hörbar	0 dB	0 dB
Betriebszeitkorrektur	Betrieb ohne Zeiteinschränkung	0 dB	0 dB
Beurteilungspegel L_r		**44.4 dB(A)**	**43.4 dB(A)**

Lärmschutznachweis für Luft/Wasser-Wärmepumpen

Beurteilung der Lärmimmissionen von Luft/Wasser-Wärmepumpen (WP) mit einer Heizleistung bis ca. 40kW

cercle bruit
Vereinigung kantonaler Lärmschutzfachleute
Groupement des responsables cantonaux de la protection contre le bruit

Prüfung vorsorglicher Massnahmen

Innenaufstellung	Nein: nicht möglich bzw. unverhältnismässig Begründung: Löst unverhältnismässige Kosten aus
Schallleistungspegel	Wärmepumpe mit tiefem Schallleistungspegel
Optimierter Aufstellungsort	Lärmoptimierter Standort für Nachbarschaft und eigenes Gebäude
Schallreduzierter Nachtbetrieb	Aktiviert in der Zeit von 19:00 bis 7:00 Uhr Die Einstellung ist erforderlich zur Einhaltung der gesetzlichen Vorgaben und darf nicht verändert werden. Nutzer und / oder Eigentümer der Anlage wurden auf die Bedeutung dieser Zeitfenster hingewiesen.

Lärmbeurteilung

Einhaltung Belastungsgrenzwerte	Die Planungswerte werden eingehalten.	Ja
Beurteilung Vorsorge	Die in Betracht fallenden vorsorglichen Massnahmen wurden geprüft, und die verhältnismässigen Massnahmen werden umgesetzt. Das Vorsorgeprinzip wird somit erfüllt.	Ja ✓

Für Rückfragen

Verfasser/in: Strässle Installationen AG, info@straessle.com, 49714140770

STRÄSSLE INSTALLATIONEN AG
Sanitär-Heizung-Lüftung-Spenglerei
Buchenhölzlistrasse 4b
8580 Amriswil
071 414 07 70

Ort, Datum: Amriswil, 19.01.2023

Unterschrift:

Beilagen:

- ☑ Situationsplan mit Standort Wärmepumpe / Schacht
- ☐ Wohnungsgrundrisse
- ☐ Datenblatt mit Schalleistungsangaben
- ☐ Dokumentation Lärmschutzmassnahmen

Aufstellungsmöglichkeiten (Ansichten)

Aussen aufgestellte Luft/Wasser Wärmepumpe
Bosch Compress 7001i AW 9 OR(MB)

Foto 1 (Aufstellung an der Fassade, mit Bodenplatten)

Foto 2 (Aufstellung frei, mit Betonsockel)

Foto 3 (Aufstellung an der Fassade, mit Versickerung aus Kies)

7

meier tobler

Luft-Wasser-Wärmepumpe Bosch CS7001iAW 9 ORMB

Luft-Wasser-Wärmepumpe für Aussenaufstellung mit Inverter-Technologie, Vorlauftemperatur bis 62°C, Heizleistung 8,4 kW (A-7/W35)

A++

Die Luft-Wasser-Wärmepumpe von Bosch CS7001iAW erreicht dank Inverter-Technologie, zwei elektronischen Expansionsventilen und modulierendem Gebläse sehr hohe Leistungszahlen – mit einem COP bis 5,0 zählt sie zu den effizientesten Geräte ihrer Klasse.

Die kompakte Inneneinheit AWMB mit integriertem Pufferspeicher, Ausdehnungsgefäss, Heizkreispumpe für einen ungemischten Heizkreis inkl. HPC 400 Regler nimmt durch seine Bauweise wenig Platz in Anspruch.
Das Gehäuse aus EPP (expandiertes Polypropylen) mit ihren leicht demontierbaren Verkleidungsteile rundet Design und praktisches in einem ab.

Die wichtigsten Systemvorteile

- Einsetzbar im Neubau und in der Gebäudesanierung dank hoher Vorlauftemperatur von bis zu 55°C auch bei einer Aussentemperatur von -15°C
- Besonders leise im Betrieb
- Äusserst geringes Gerätegewicht
- Reversible Ausführung zum Kühlen
- Pufferspeicher, Ausdehnungsgefäss, Heizungsumwälzpumpe, in der Inneneinheit integriert

BOSCH

Technische Daten

CS7001iAW 9 ORMB

Leistungsdaten		
Typ		CS7001iAW 9 ORMB
Energieeffizienzklasse/Wirkungsgrad VL35°C		A++ / 178 %
Energieeffizienzklasse/Wirkungsgrad VL55°C		A++ / 132 %
Wärmequelle		Luft
Aufstellungsort		Aussen
Leistungsstufen		1 / Inverter
Modulationsbereich bei A2/W35 kW		3,0 - 8,0
Heizleistung/Leistungszahl A-7/W35	kW/–	8,4 / 2,9
Heizleistung/Leistungszahl A2/W35	kW/–	5,0 / 4,3
Kühlleistung/Leistungszahl A35/W7	kW/–	6,3 / 2,9
Integrierter Elektroheizeinsatz steckbar	kW	2 / 4 / 6 / 9
Gehäusefarbe		Weiss
Max. Vorlauftemperatur	°C	62
Einsatzgrenze Wärmequelle	°C	-20 bis +35
Luftdurchsatz	m^3/h	4'500
Schallleistungspegel nach EN12102 / ErP	dB(A)	48
Schalldruckpegel LpA (Q2, 1 Meter)	dB(A)	36
Abmessungen (HxBxT)	mm	1380x930x440
Gewicht	Kg	115
Kältemittel/Inhalt	Kg	R410A / 2,35
Hydraulikmodul		
Heizwasserdurchsatz 5K	m^3/h	1,6
Restförderdruck Umwälzpumpe	kPa	46
Pumpentyp		Inline-Pumpe Wilo Para 25-130/8-75/SC12
Heizungsanschluss VL/RL		1" IG / 1" IG
Ausdehnungsgefäss	L	17
Abmessungen (HxBxT)	mm	1850x600x650
Pufferspeicher		120
Gewicht	Kg	128
Elektrische Leistungsdaten		
Anschluss-Spannung/Absicherung	V,Hz/A	3x400V / 50Hz / C16A
Steuerspannung/Absicherung	V, Hz/A	1x230V / 50Hz / C16A
Verdichter-Sanftanlasser		Inverter
Anlaufstrom A		2
max. Leistungsaufnahme in kW		3,6
Schutzart	IP	24

Technische Daten

Abmessungen und Anschlüsse Hydraulikmodul
(Angaben in mm)

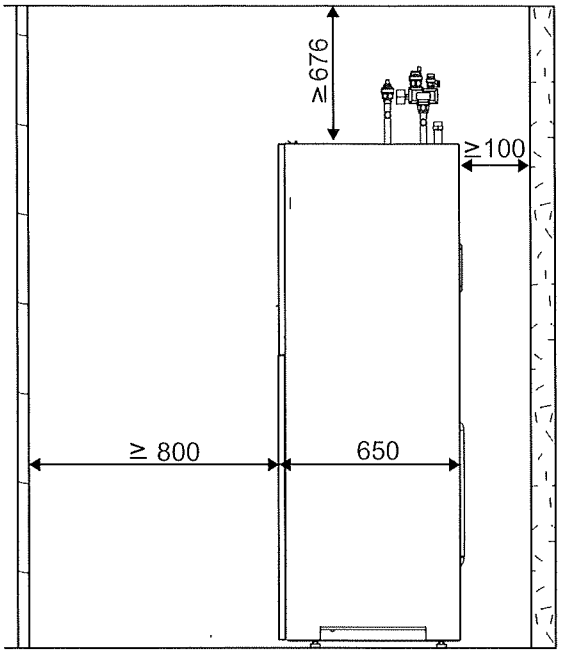

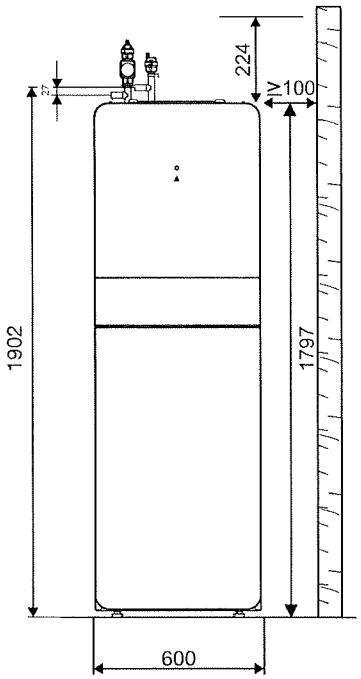

Zwischen festen Installationen ist ein Mindestabstand von 100 mm einzuhalten.

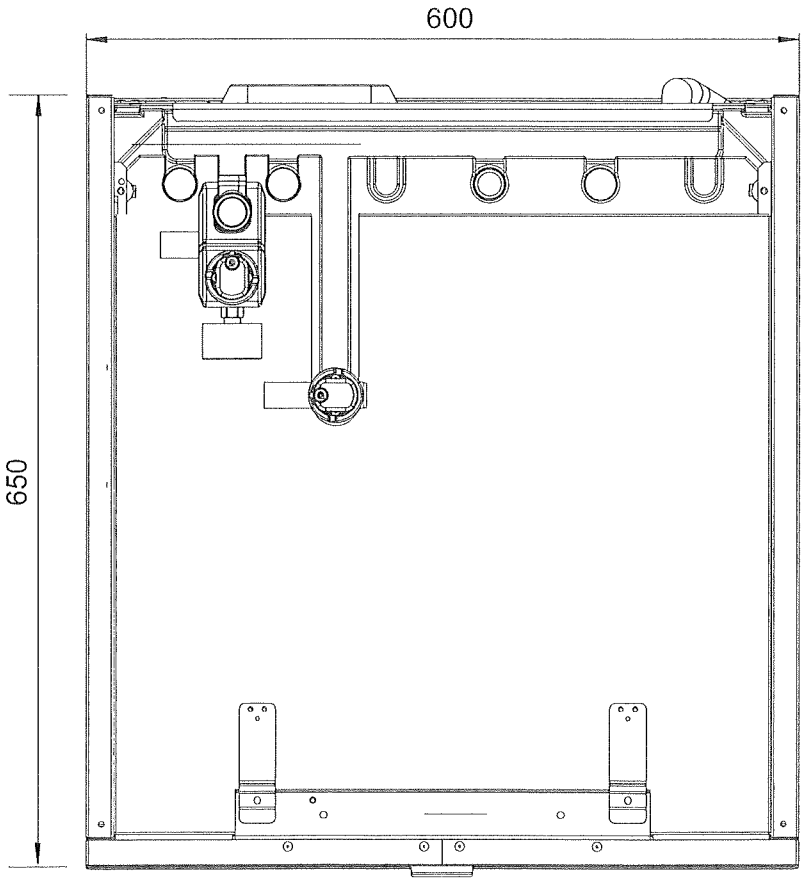

Draufsicht

Technische Daten

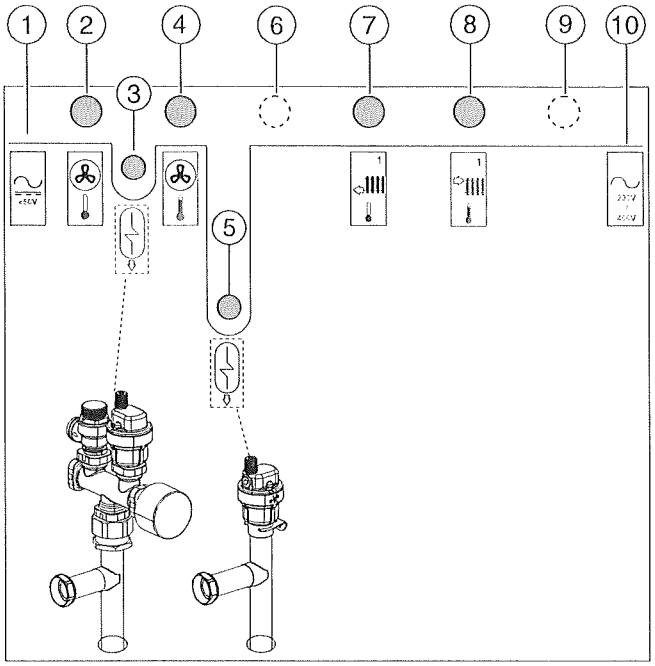

1 Kabeleinführung (EMS-Bus und Fühler)
2 Ausgang Wärmeträgermedium (zur Wärmepumpe)
3 Vorlauf zum WW-Speicher
4 Eingang Wärmeträgermedium (von der Wärmepumpe)
5 Rücklauf vom WW-Speicher
6 Nur mit zwei Kreisen verwendet
7 Rücklauf von Heizkreis 1
8 Vorlauf zu Heizkreis 1
9 Nur mit zwei Kreisen verwendet
10 Kabeleinführung

Anschlüsse der Inneneinheit mit einem Heizkreis

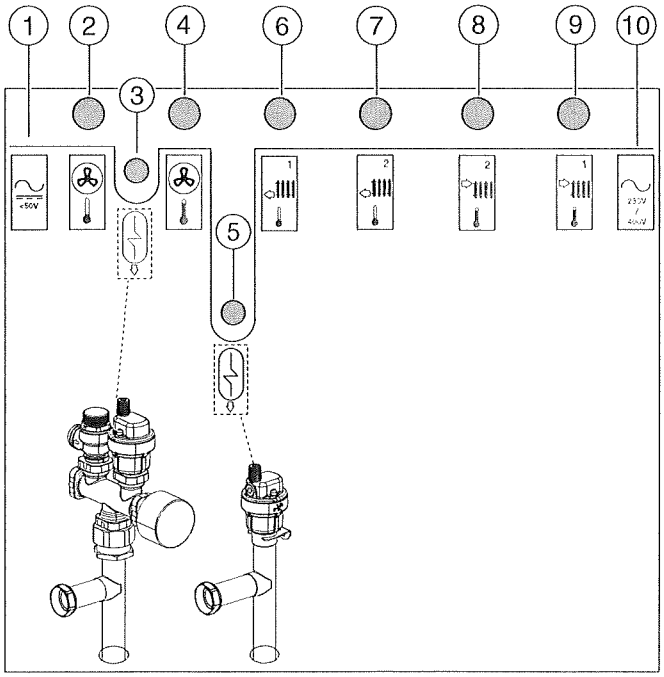

1 Kabeleinführung (EMS-Bus und Fühler)
2 Ausgang Wärmeträgermedium (zur Wärmepumpe)
3 Vorlauf zum WW-Speicher
4 Eingang Wärmeträgermedium (von der Wärmepumpe)
5 Rücklauf vom WW-Speicher
6 Rücklauf von Heizkreis 1
7 Rücklauf von Heizkreis 2
8 Vorlauf zu Heizkreis 2
9 Vorlauf zu Heizkreis 1
10 Kabeleinführung

Anschlüsse der Inneneinheit mit zwei Heizkreise

Technische Daten

Abmessungen der Wärmepumpe 7 und 9 OR (Angaben in mm)

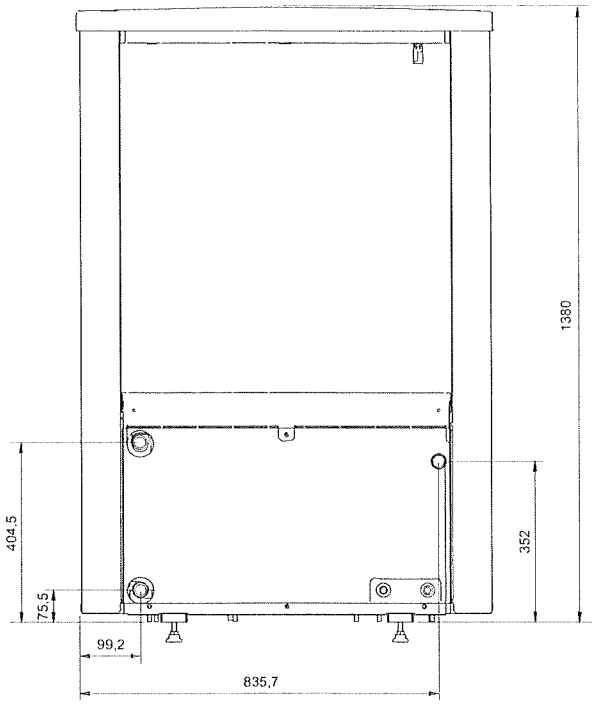

Rückseite

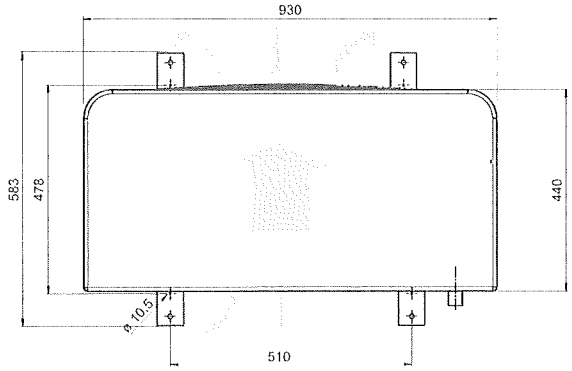

Draufsicht

Technische Daten

Leistungskurven CS7000iAW 9 OR(E/MB)

Heizleistung (P_H) CS7000iAW 9 OR(E/MB)

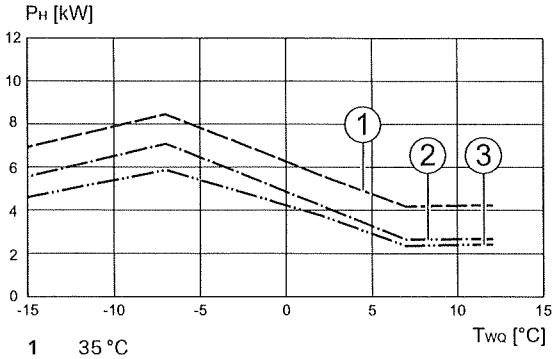

1 35 °C
2 45 °C
3 55 °C
P_H Heizleistung
T_{WQ} Temperatur Wärmequelle

Leistungszahl (COP) CS7000iAW 9 OR(E/MB)

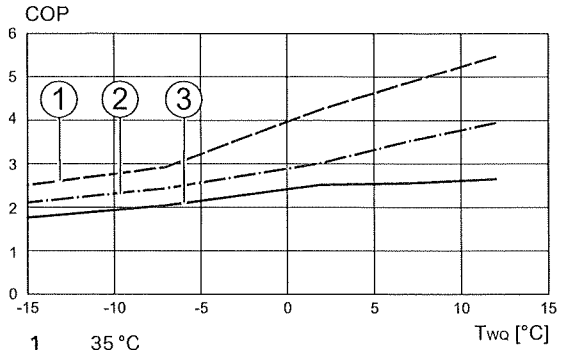

1 35 °C
2 45 °C
3 55 °C
COP Leistungszahl
TWQ Temperatur Wärmequelle

Leistungsaufnahme (P_E) CS7000iAW 9OR(E/MB)

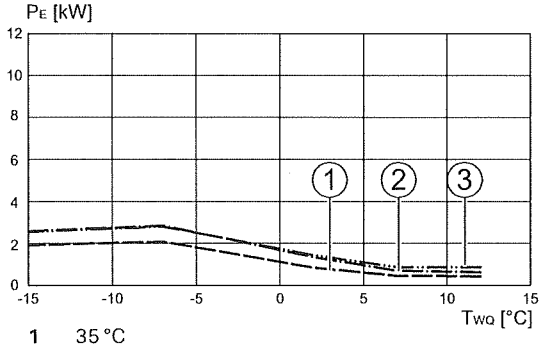

1 35 °C
2 45 °C
3 55 °C
P_E Leistungsaufnahme
T_{WQ} Temperatur Wärmequelle

Restförderhöhe CS7000iAW 9 OR(E/MB)

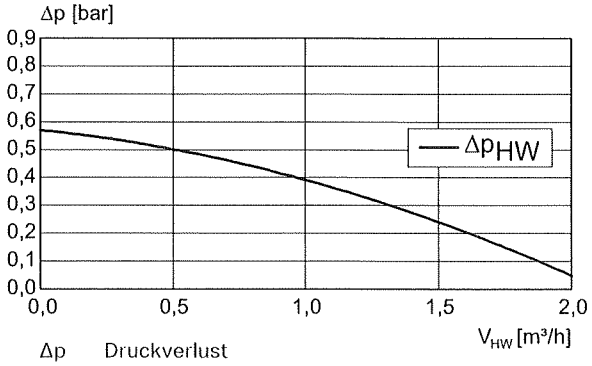

Δp Druckverlust
Δp_{HW} Restförderhöhe
V_{HW} Volumenstrom Heizwasser

Betriebsbereich CS7000iAW... OR(E/MB)

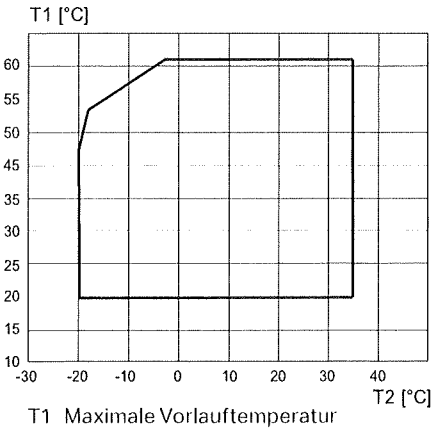

T1 Maximale Vorlauftemperatur
T2 Aussentemperatur

Sockelplan Bosch CS7001iAW 7/9 OR

Fernleitungsrohr Aufstellung

Bevor der Sockel erstellt werden kann, müssen unbedingt folgende Vorarbeiten geleistet werden:

- Verlegen des Heizungs- Fernleitungsrohres zwischen Wärmepumpe und Gebäude. Zum Schutz vor Frost sollten die Rohre mind. 20 cm unter der Frosttiefe verlegt werden (Frosttiefe Mittelland ca. 80 cm).
- Verlegen des Elektro-Schutzrohres für den Anschluss der Wärmepumpe ans Elektrotableau im Gebäude.
- Erstellen des Kondensatablaufes für die Wärmepumpe mit einem PE-Rohr. Der Anschluss kann an die Kanalisation oder einen Sickerschacht erfolgen.
- Zuschütten und Verdichten des Grabens.

Sollte das Fernleitungsrohr nach dem Sockelbau verlegt werden, muss im Sockel im Bereich der Wärmepumpen-Anschlüsse eine Aussparung vorgesehen werden.

Die maximale Länge der Fernleitung beträgt 30 Meter

Das im Betrieb anfallende Kondensatwasser muss frostsicher abgeleitet werden. Um einen einwandfreien Abfluss zu gewährleisten, muss die Wärmepumpe waagrecht stehen.
Das Kondensatwasserrohr muss mindestens einen Durchmesser von 40 mm haben, und muss frostsicher in den Abwasserkanal oder einen frostfreien Sickerschacht abgeführt werden.

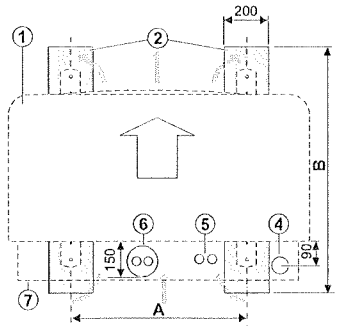

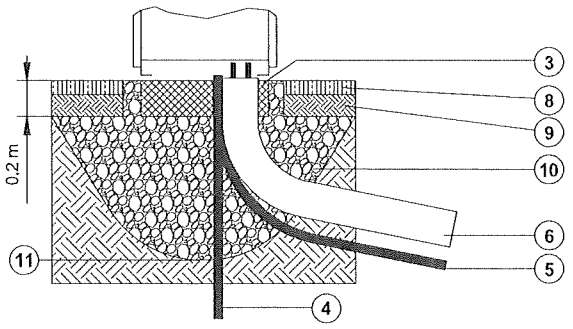

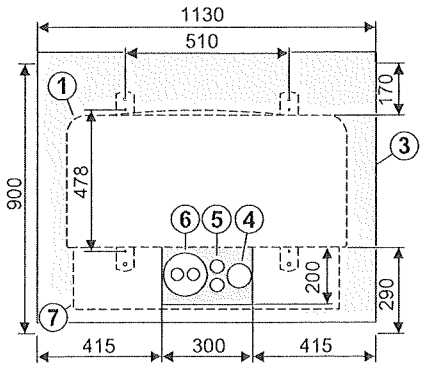

1 Wärmepumpeneinheit
2 Betonfundamente
3 Fundamentplatte
4 Kondensatrohr 40 mm
5 Elektrische Leitungen
6 Vor- und Rücklaufleitung
7 Abdeckhaube für Installationpaket INPA
8 Terrain
9 Erde
10 Kiesschicht
11 Frostgrenze
A Abstand der Beton-fundamente 510 mm
B Länge der Beton-fundamente ≥ 630 mm

meiertobler.ch
eshop.meiertobler.ch
0800 800 805

Technische Daten

Mindestwandabstände Compress 7000i AW... OR in mm

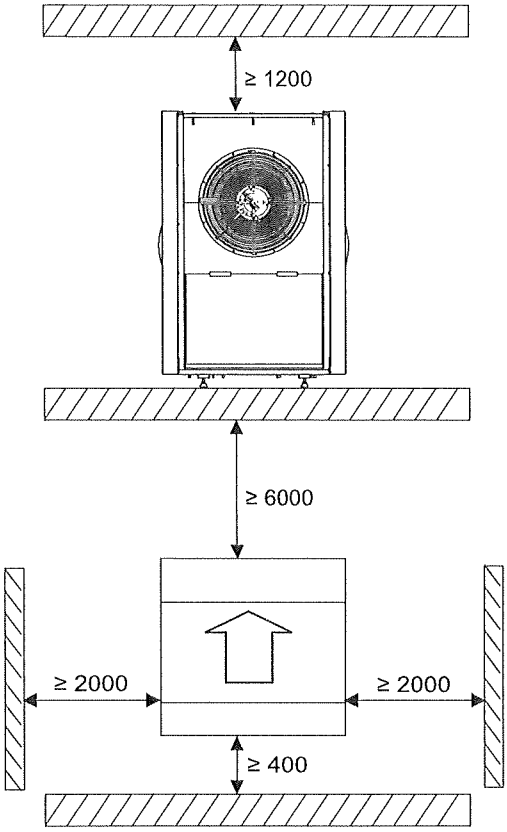

Der Abstand der Wärmepumpe zu Wänden, Gehwegen, Terrassen usw. sollte mindestens 6 m betragen.

Hydraulische und elektrische Verbindungen bei Außenaufstellung (Maße in mm)

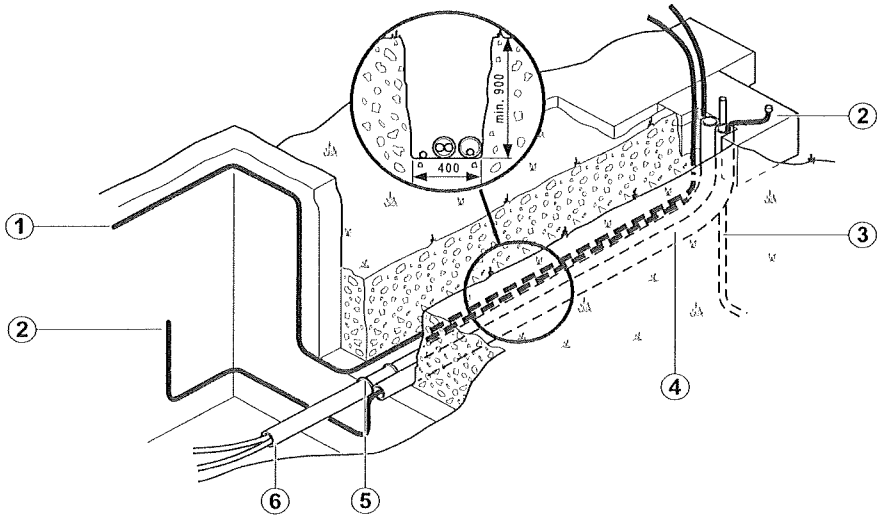

1 Hauptanschluss
1-phasig: CS7001iAW 5 OR-S, CS7000iAW 7/9 OR-S
3-phasig: CS7000iAW 13/17 OR-T
2 CANbus-LIYCY-Kabel (TP) 2 x 2 x 0,75 mm² oder gleichwertig
3 Zusätzliche 230-V-Leitung
4 Schutzrohr für CAN-BUS (Mindestabstand 100 mm zu spannungsführenden elektrischen Leitungen)
5 Dichtung für Vor- und Rücklaufrohr
6 Vor- und Rücklauf

Die Entfernung zwischen Außen-und Inneneinheit darf maximal 30 m betragen.

BOSCH

Document number	6720847935
Product category	HP-AW
Issued by	TT-RHP/EEM-Tr
Filename Annex3:	F21

EU Konformitätserklärung

Die alleinige Verantwortung für die Ausstellung dieser Konformitätserklärung trägt der Hersteller. Die Gegenstände dieser Erklärung erfüllen die einschlägigen, nachstehend benannten Harmonisierungsvorschriften.

Hersteller und Bevollmächtigte Person

Bosch Thermotechnik GmbH, Junkersstrasse 20-24, 73249 Wernau / Germany

Luft-Wasser-Wärmepumpe

CS7000iAW 5 OR-S, 7 OR-S, 9 OR-S, 13 OR-S, 13 OR-T, 17 OR-T

LVD 2014/35/EU	EN 60335-1:2012 EN 60335-2-40:2003+ A1+A11+A12+A13+A2 EN 62233:2008	Intertek 1305448
EMC 2014/30/EU	EN 55014-1:2006+A1+A2 EN 55014-2:1997+A1+A2 EN 61000-3-2:2014 EN 61000-3-3:2013 EN 61000-3-12:2011	Intertek 1305447, 1617400STO-001
RoHS 2011/65/EU + EU 2015/863	EN 50581:2012	N2580
ErP 2009/125/EC + EU 813/2013	EN 14825:2013, EN 12102:2013	

Produktionsüberwachung durch Benannte Stelle

Wernau, 16-07-2019

Bosch Thermoteknik AB

TT-RH/QMM

Toepfer

TT-RHP/NE

Limbeck

ZERTIFIKAT
CERTIFICATE

European Quality Label for Heat Pumps

ehpa

Die Schweizerische EHPA Gütesiegelkommission bescheinigt, dass die Wärmepumpe(n) die Anforderungen des Gütesiegelreglements der EHPA (V 1.7/2018) erfüllt.

The Swiss national EHPA Quality Label Commission certifies the listed heat pump(s) according to the requirements of the EHPA Quality Regulation (V 1.7/2018) from the European Heat Pump Association (EHPA).

Wärmepumpen Typ Heat pump type	Air/Water Air/Water
Modelle Models	CS7000iAW 13 OR , CS7001iAW 13 OR, CS7000iAW 17 OR , CS7001iAW 17 OR, CS7000iAW 7 OR , CS7001iAW 7 OR, CS7000iAW 9 OR, CS7001iAW 9 OR
Vertreiber Distributed by	Meier Tobler AG Bahnstrasse 24 8603 Schwerzenbach Switzerland
Zertifikatnummer Certificate ID	CH-HP-00760
Gültig in Valid in	Schweiz Switzerland
Gültig bis Valid until	08.09.2023

Bern, 09.09.2020

Andreas Genkinger
Vorsitzender Gütesiegelkommission Schweiz

Fachvereinigung
Wärmepumpen Schweiz FWS

ehpa
european
heat pump association

Eine vollständige Liste aller gültigen Gütesiegel findet sich unter www.ehpa.org.
A list of all valid quality labels is available at www.ehpa.org